Двигатель постоянного тока IP66
GSD88R600D24/71B14

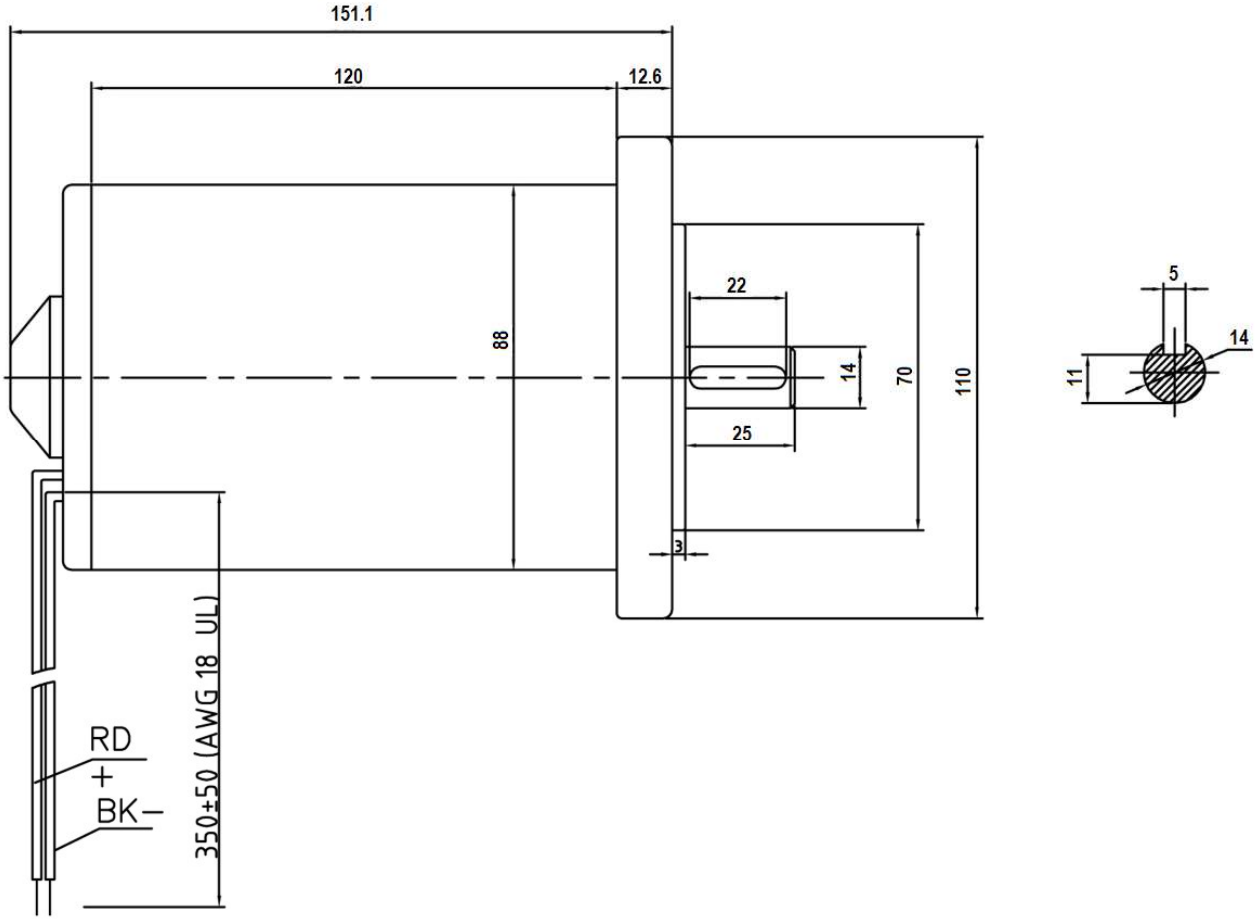

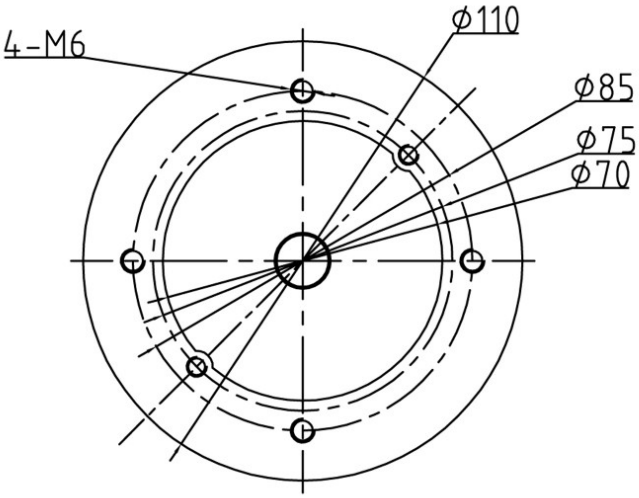

Характеристики двигателя								
Тип	**S**	**Pn [W]**	**V [V]**	**I [A]**	**Mn [Nm]**	**n1 [min-1]**	**IP**	**Kg**
GSD88R600D24/71B14	S1/S2	600	24	52	1.2	3000	66	7.5